TFD-1170
ANALOG ADRESLİ DOĞALGAZ DEDEKTÖRÜ (HARİCİ BESLEME)

TFD-1170, Adresli yangın algılama sistemlerine bağlanabilen ve 12V-24V harici besleme ile kullanılması için tasarlanmış bir doğalgaz dedektörüdür. Sesli uyarı özelliği için 85dB dahili buzzer ve görsel uyarı için kırmızı/sarı/yeşil renkli led göstergeler ile donatılmıştır.

TFD-1170 dedektörleri TFCM-1801 Adresleme Modülü ile adreslenmektedir.

Sahip olduğu alarm algılama ve filtreleme algoritması ile hassas ve güvenilir doğalgaz alarm bilgisini doğrudan panele iletir. TFY-1000 Sistem konfigürasyon yazılımı ile oluşturulacak senaryolarda çıkış modüllerinin selenoid valfleri (opsiyonel cihazları) kontrol etmesi sağlanabilir.

TFD-1170 adresli doğalgaz dedektörü, tavan ve duvar tipi montajına uygundur.

GENEL ÖZELLİKLER

- TSE Sertifikalıdır
- 85 dB Alarm Ses Seviyesi
- Test butonu ile kolay test imkanı
- Her açıdan görüş imkanı sağlamak amacı ile 2 adet LED gösterge
- Temassızlığı önleyen geçmeli kontak yapısı
- Tavan ve duvar montajına uygun tasarım

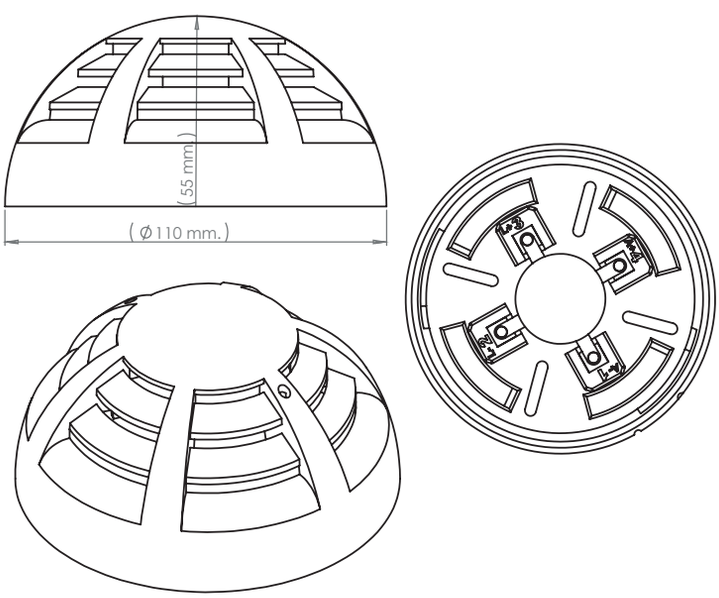

TFD-1170 Teknik Özellikler	
Standart	TS-EN 50184-1
Çalışma Tipi	MQ5 Gaz sensörü
Cihaz Tipi	A
Gaz algılama seviyesi	%10 LEL
Sesli Bildirim	Devamlı: Gaz Alarmı Kesik Kesik: Sensör Hatası
Ses Seviyesi	≥ 85 dB (1 metre mesafeden)
LED Bildirim	Alarm: Kırmızı - Hata: Sarı Normal: Yeşil
Test Butonu	Var
Çevrim Voltaj Aralığı	18–32 VDC
Çevrim Akım Tüketimi	<50uA
Çevrim Alarm Akım Tüketimi	<60uA
Harici Besleme Voltaj Aralığı	12-30 VDC
Harici Besleme Akım Tüketimi	50mA @24VDC
Harici Besleme Alarm Akım Tüketimi	60mA @24VDC
Başlama Zamanı	3 Dakika
Boyutlar (mm)	Ø110, h50
Gövde Malzemesi ve Renk	ABS - Beyaz
Çalışma Sıcaklığı	-10°C ~ +55°C
Nem	%0 - 95 yoğunlaşmamış
Koruma Sınıfı	IPX2D